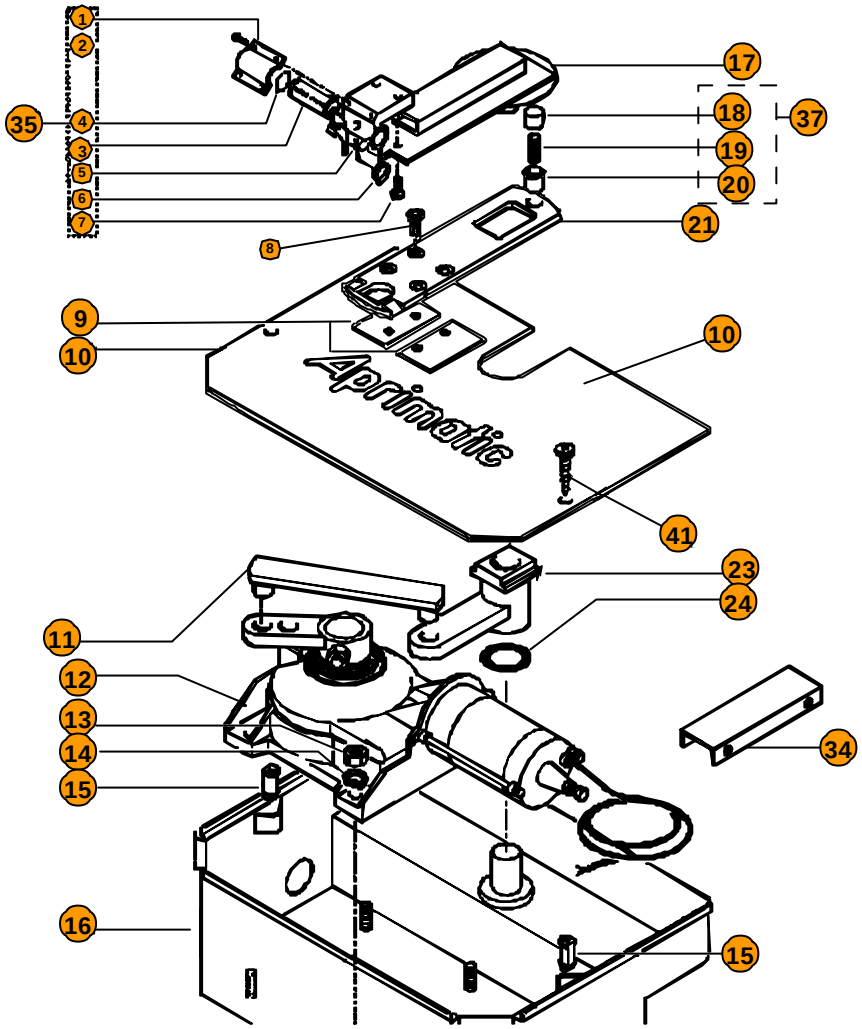

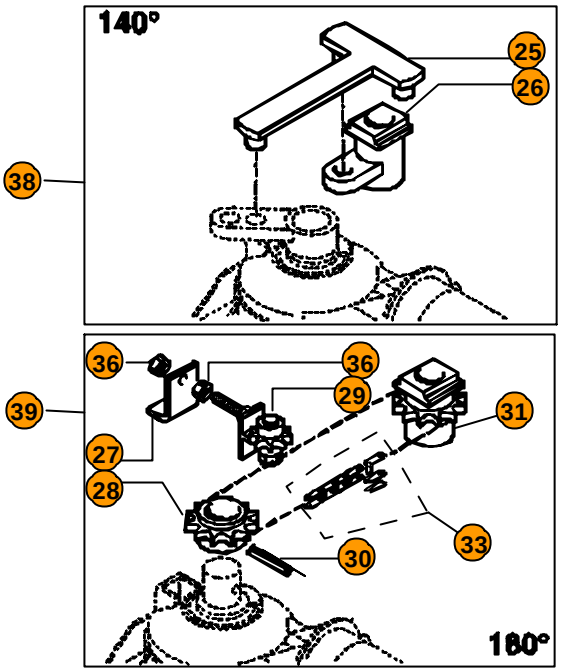

22 SET SBLOCCO

40 CONF. VITI CASSETTA AUTOPORTANTE